様式－2

	図　番　109-2630
品　名　FE-30-G	関連図番

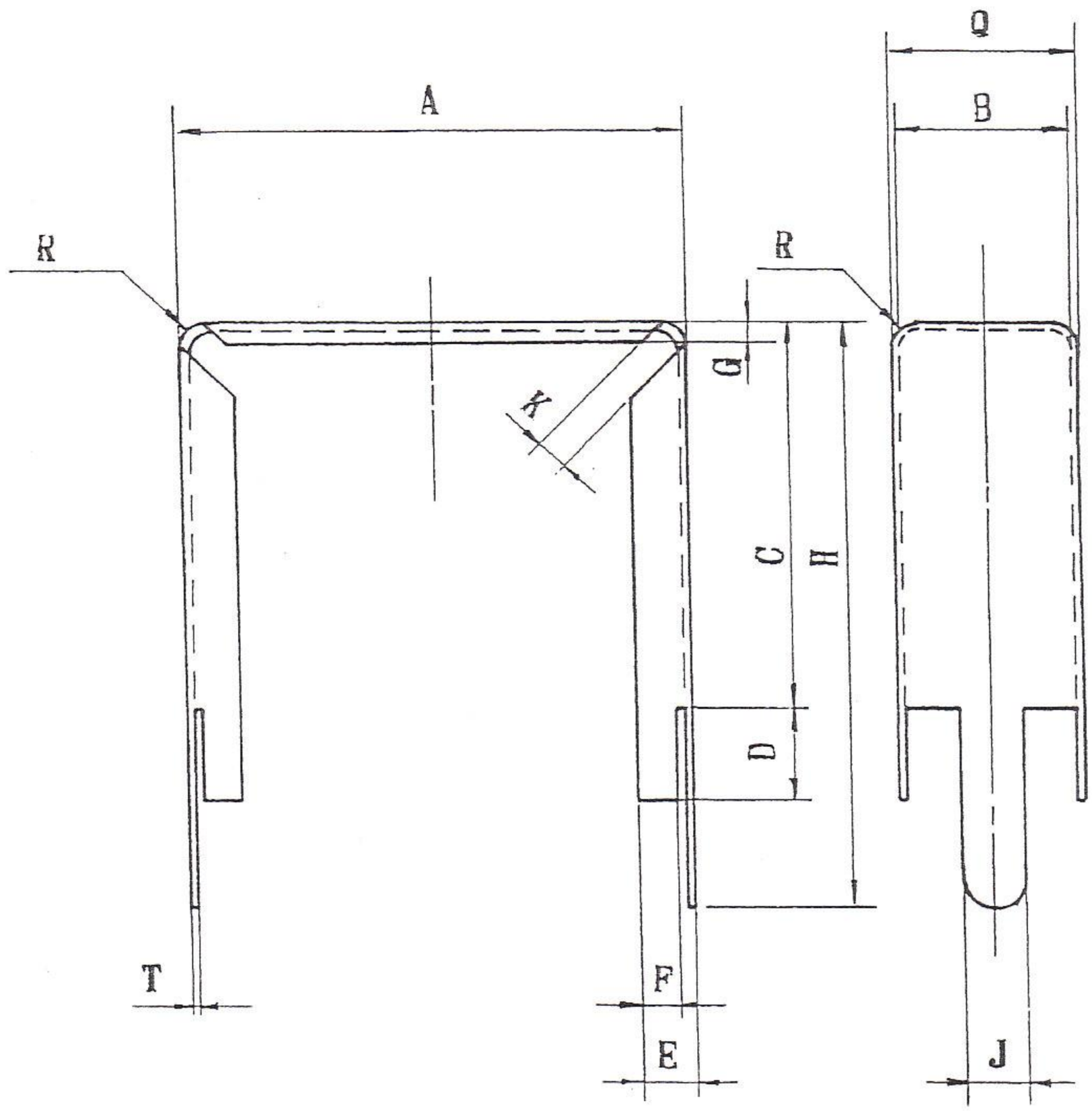

記号	寸法
A	(31.8)
B	(11.4)
C	(24.9)
D	(6.1)
E	(3.5)
F	(2.0)
G	(1.1)
H	(39.25)
J	(4.0)
K	(1.2)
Q	(12.5)
R	(0.6)
T	(0.4)

記事			改定	記号	年月日	記事	氏名
	材質	ステール（ニッケルメッキ）					

Scale		Unit	mm	承認		検図		設計		作図	
2001年	6月	21日									