記号	寸法
φA	29.7 +0.1 −0.3
φB	16.6±0.2
φC	15.3 +0.3 −0.1
D	14.3 +0.1 −0.3
E1	0.8±0.05
E2	0.7
F	1.3
G	3.5
I	39.0±0.5
J	33.0±0.5
K	1.30
L	0.8
M	3.0
P1	30.0±0.15
P2	5.0±0.15
Q	14.5±0.2
R1	0.3
R2	0.5
R3	1.0
S	26.0±0.3
U	5.0±0.3
φX	0.8
Y	C1.0
N	3.0

BQ30/22-716PFR, BQ30/26-726PFR

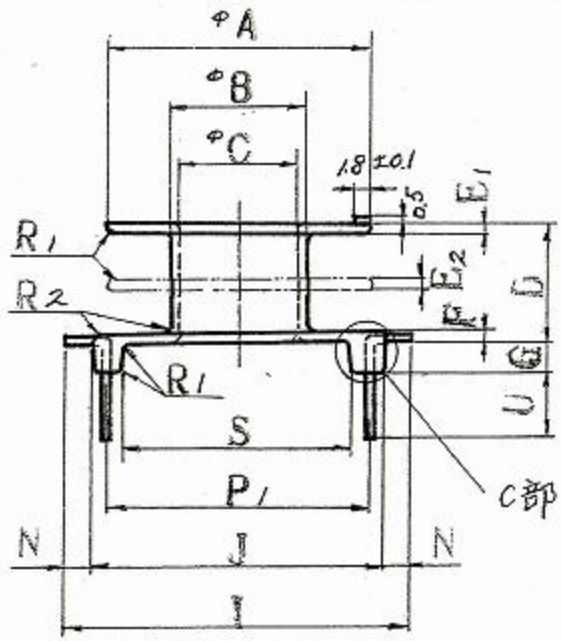

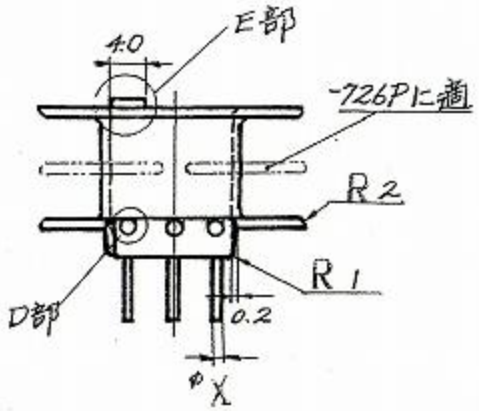

各部詳細図

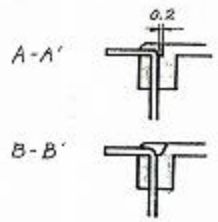

E部 エツバ側 平面図

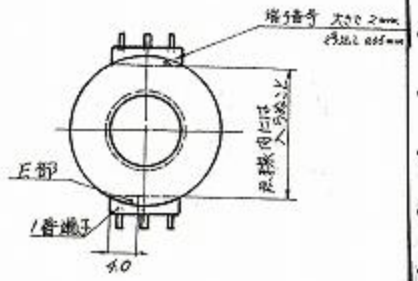

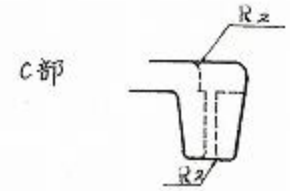

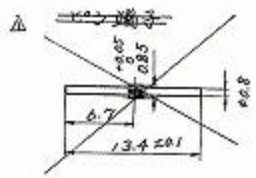

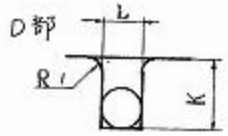

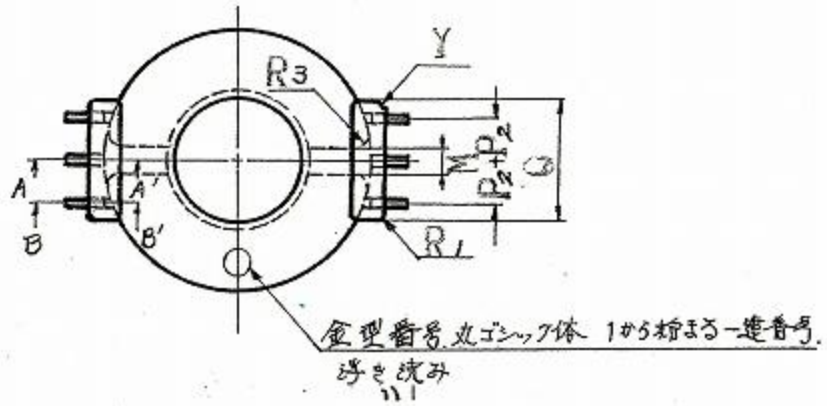

1. 注入口仕上げはヤスリで面より出ない様注意のこと。

2. 端子引張り強度は 1.5 kg 以上であること。

NO	PARTS NAME	PIECES	MATERIAL	SIZE	REMARKS
①	ボビン	1個	フェノール樹脂	PM9630JT	住友ベークライト
②	端子	6本	軟銅線	0.8φ	
③	メッキ		Sn-CU(鉛フリー)		

DATE	NAME	MODIFICATION

DRAWING No. 105053

NAME BQ30/22-716PFR BQ30/22-726PFR