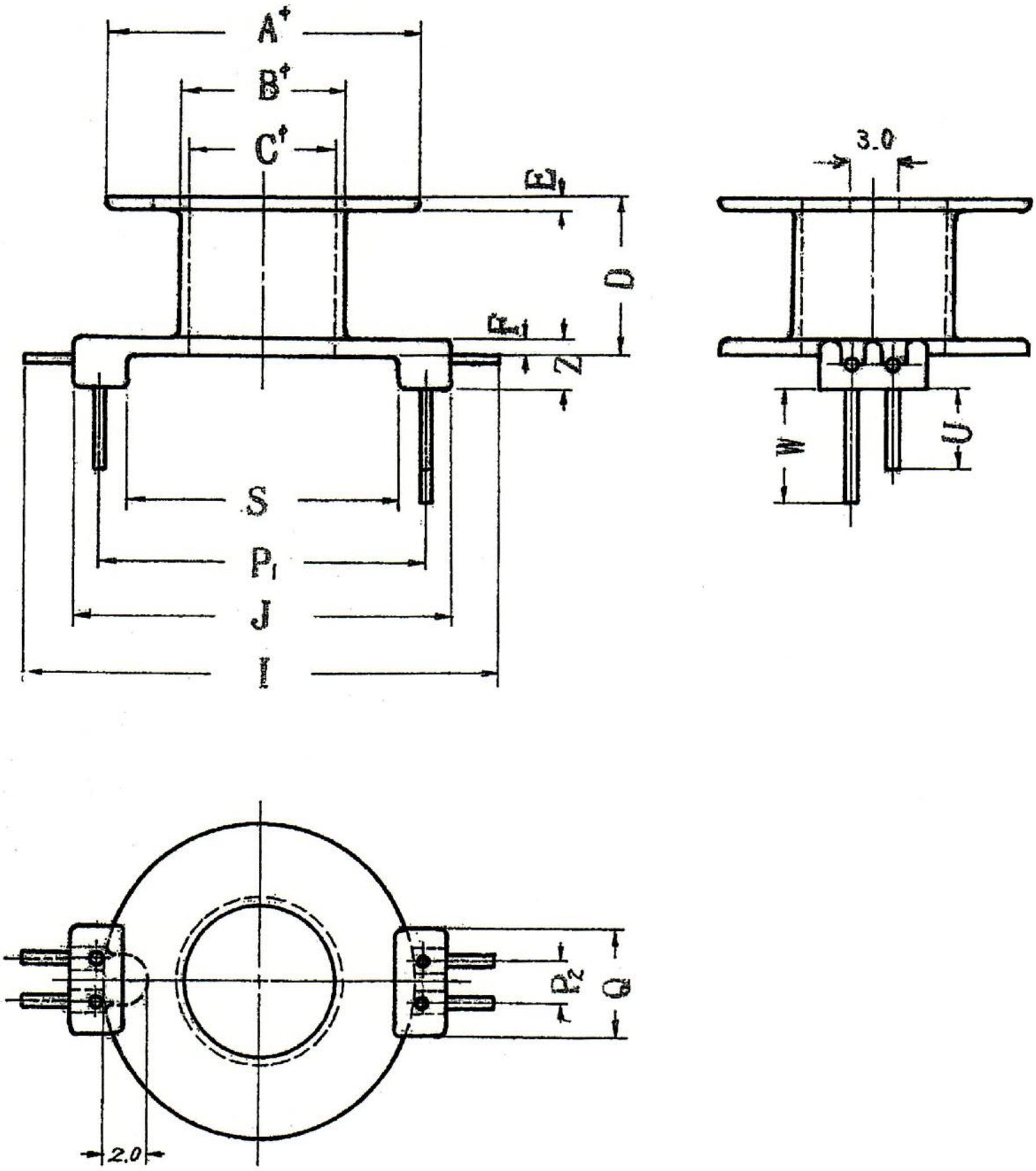

記号	寸法(mm)
A	18.8+0.15,-0.35
B	(10.2)
C	9.1+035,-0.15
D	9.4+0.15,-0.35
E	(0.6)
F	(1.0)
I	(28.5)
J	(23.0)
P1	(20.0)
P2	(2.5)
Q	(6.5)
S	(16.5)
U	(5.0)
W	(7.0)
Z	(3.0)

構成部品	ﾎﾞﾋﾞﾝ	フェノール樹脂	名称	BQ21/14-714PFR		
	端子	軟銅線 φ0.6	図番	SDK-DS-051		
	メッキ	Sn(鉛フリー)	日付	2011/4/12	Rev	0