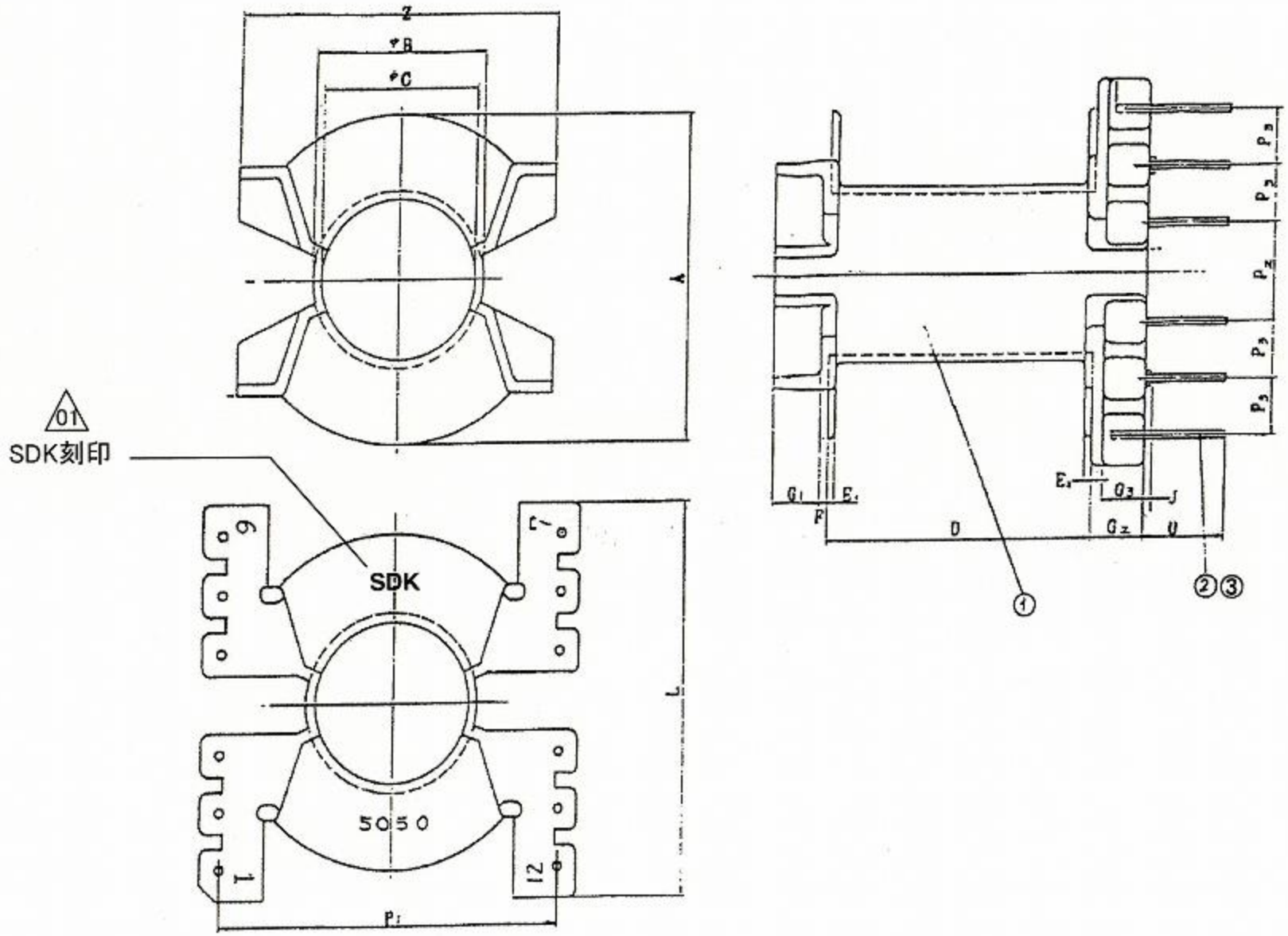

記号	寸法(mm)
A	42.9±0.25
B	(23.2)
C	20.8±0.25
D	35.0±0.25
E1	(1.1)
E2	(1.5)
F	(1.0)
G1	(7.0)
G2	(8.0)
G3	(5.5)
J	(1.0)
L	(51.0)
P1	(45.72)
P2	(12.7)
P3	(7.62)
U	(11.0)
Z	(42.9)

構成部品	①ボビン	フェノール樹脂	名称	BPQ50/50-1112CP1FR		
	②端子	CP線(φ1.2)	図番	SDK-DS-044		
	③メッキ	Sn(鉛フリー)	日付	2011/7/11	Rev	01