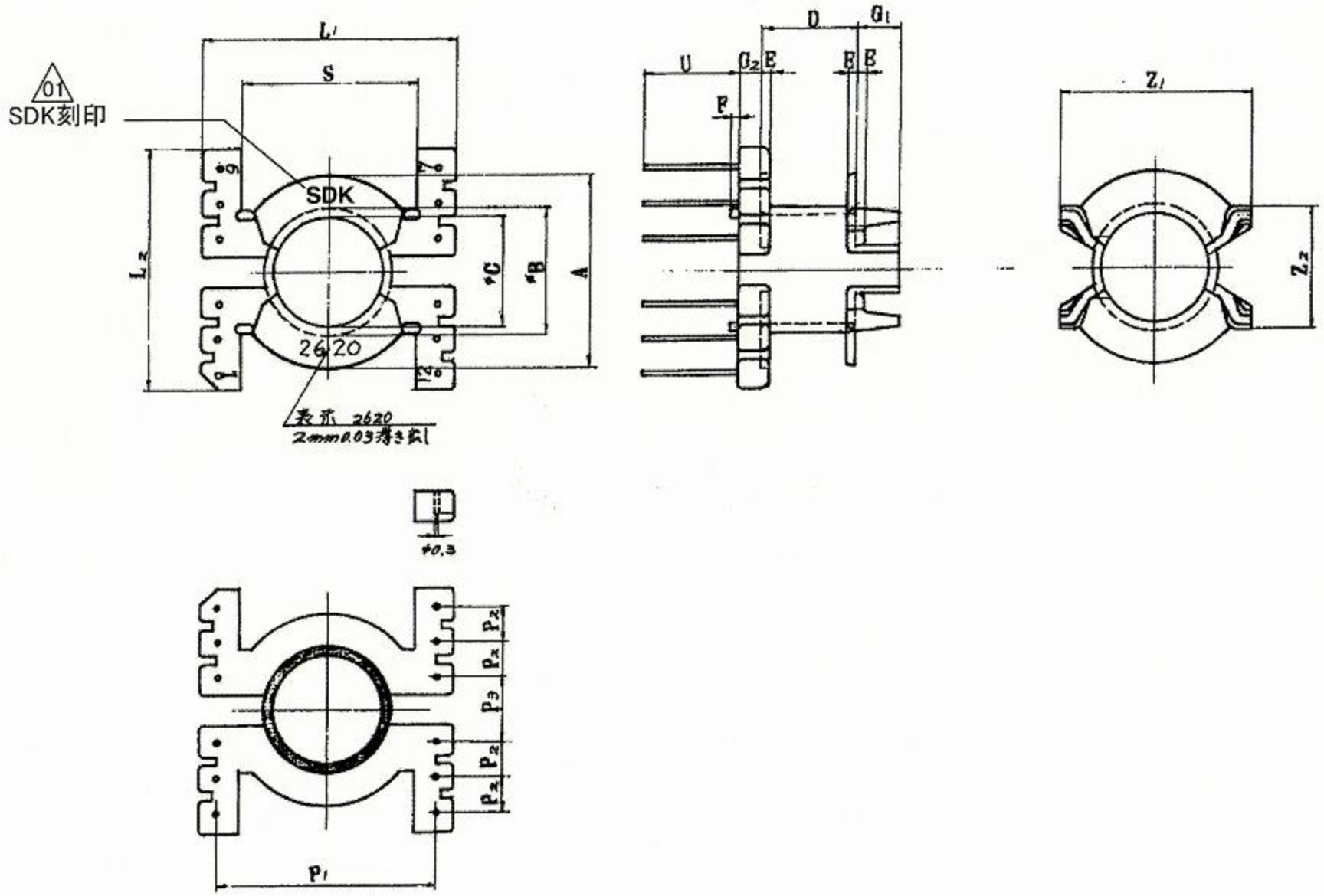

記号	寸法(mm)
A	21.8+0.05,-0.45
B	14.3±0.15
C	12.4±0.15
D	11.1+0.05,-0.3
E	(0.9)
F	(1.0)
G1	(5.2)
G2	(2.6)
L1	(29.3)
L2	(26.5)
P1	(25.4)
P2	(3.81)
P3	(7.62)
S	(19.8)
U	(12.0)
Z1	(21.6)
Z2	(14.3)

構成部品	①ボビン	ポリフェニレンサルファイド樹脂	名称	BPQ26/20-0112DS1FR		
	②端子	リン青銅線(φ0.6)	図番	SDK-DS-037		
	③メッキ	Sn(鉛フリー)	日付	2011/7/11	Rev	01