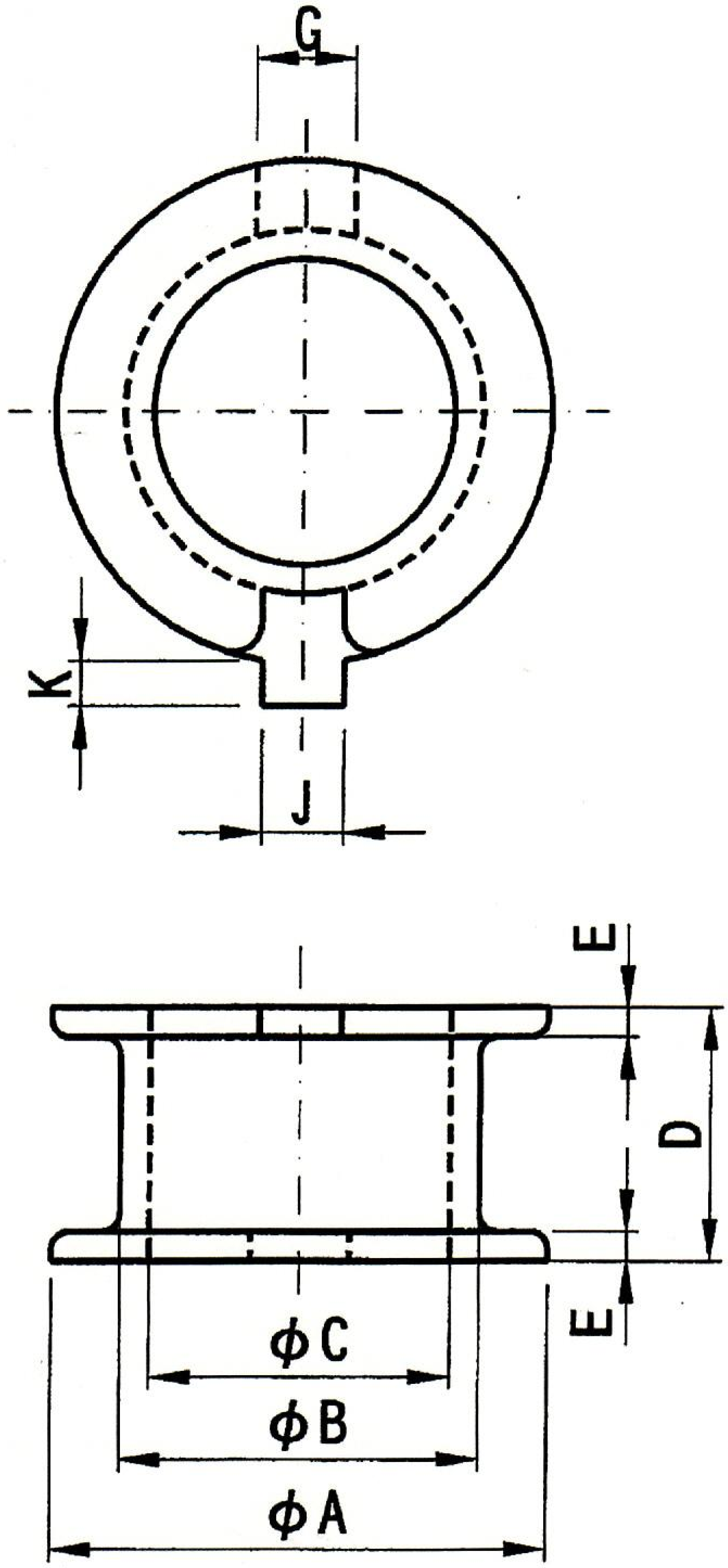

記号	寸法(mm)
A	(4.43)
B	3.1+0.05,-0.1
C	2.55+0.1,-0.05
D	2.15+0.05,-0.08
E	(0.25)
G	(0.85)
J	(0.7)
K	(0.35)

構成部品						
	ﾎﾞﾋﾞﾝ	ポリアセタール樹脂	名称	BP5.8/3.3-612		
			図番	SDK-DS-034		
			日付	2011/3/29	Rev	0