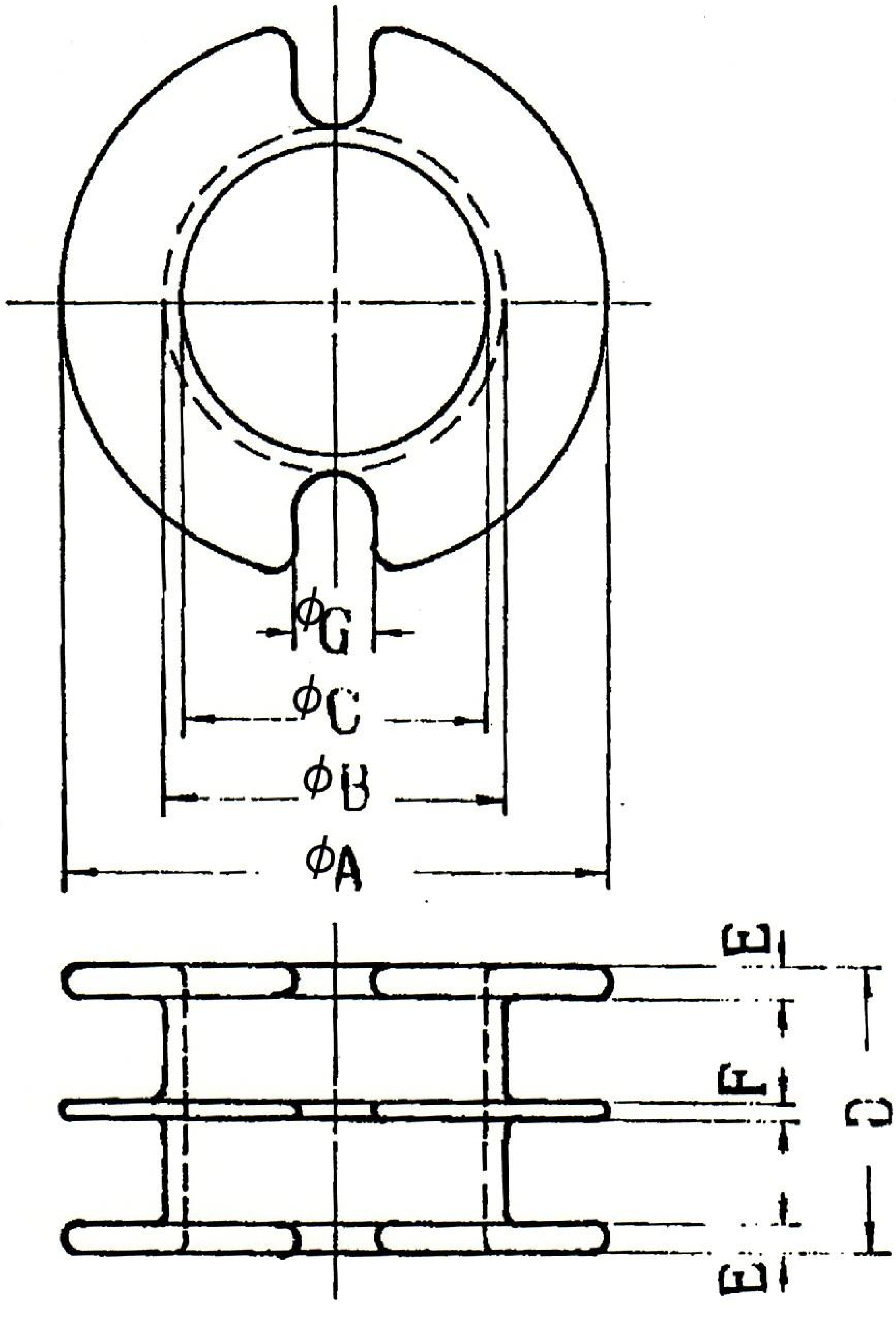

記号	寸法(mm)
A	(20.8)
B	(12.8)
C	(11.7)
D	(10.8)
E	(0.6)
F	(0.5)
G	(3.1)

構成部品	ボビン	ポリアセタール樹脂	名称	BP26/16-622	
			図番	SDK-DS-029	
			日付	2011/3/29	Rev 0