記号	寸法
φA	14.7 +0 −0.2
φB	9.0 +0.1 −0.2
φC	7.8 +0.2 −0
D	10.1 +0.05 −0.25
E1	0.75
E2	0.5
F	1.0
M1	2.0
M2	3.0
H	8.35
I	0.6
K	3.2 +0 −0.2
N	2.0±0.3
P	15.0±0.2
Q	2.8 +0 −0.2
S	11.6 +0.3 −0
G	1.65 +0 −0.2
U	5.0±0.5
W	7.0±0.8
φX	0.6
Y	21.95

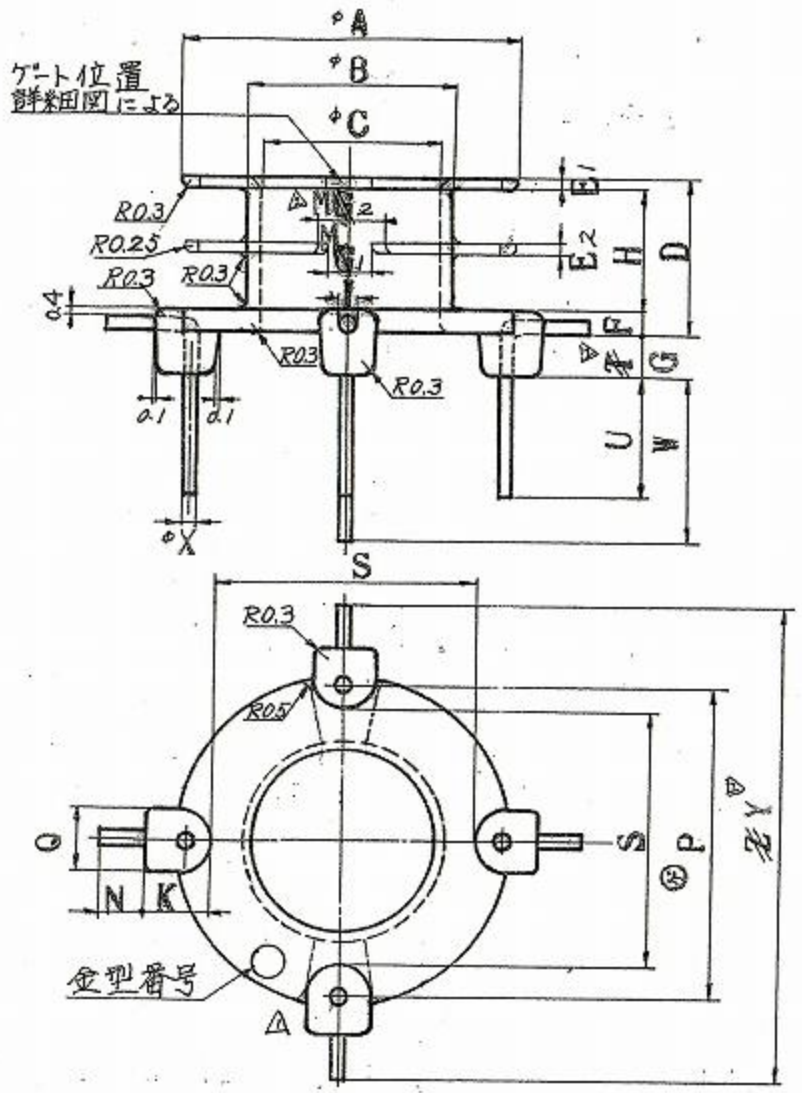

ゲート部詳細図

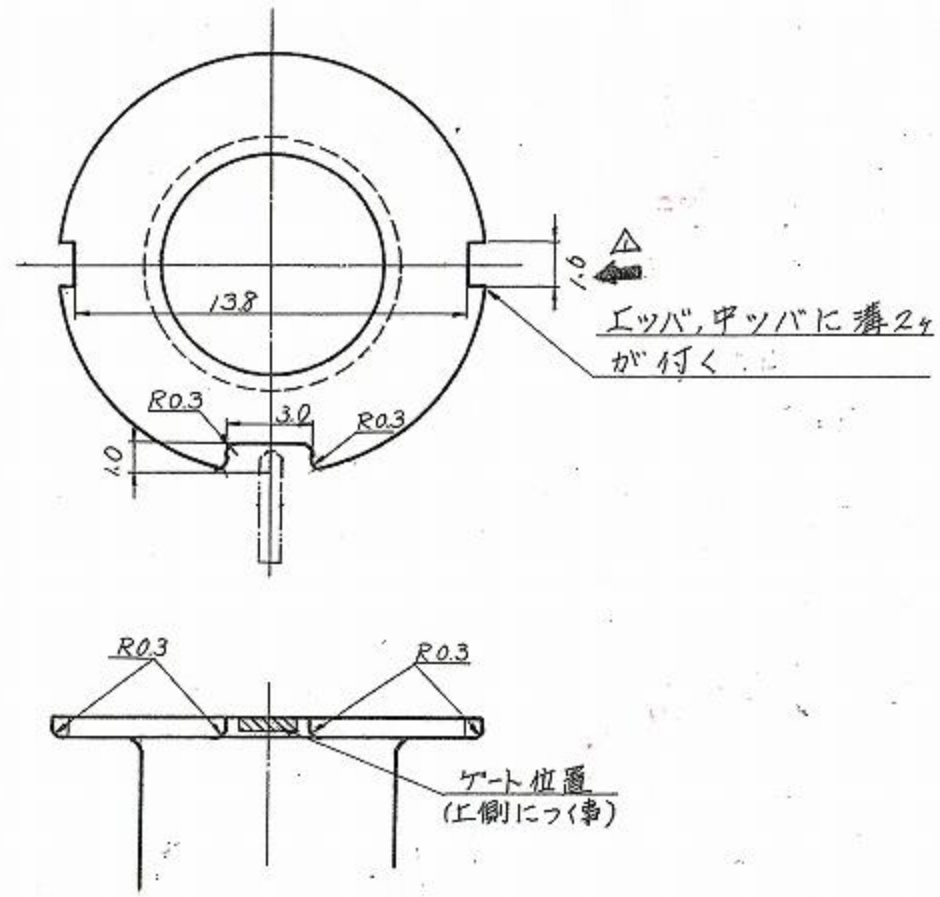

△ 端子引抜き強度は1.5Kg以上とする。

注） 長い端子を1番端子とし ~~エッバのゲート部の方ミゾとの方向は特に規定しない。~~ △ 中ッばのどちらかの溝下に位置することとする。

NO	PARTS NAME	PIECES	MATERIAL	SIZE	REMARKS
①	ボビン	1個	フェノール樹脂	PM9630JT	住友ベークライト(株)
②	端子	4本	軟銅線	0.6φ	
③	メッキ		Sn-CU(鉛フリー)		

DATE	NAME	MODIFICATION

DRAWING No. 103049B

NAME BP18/14-724PFR