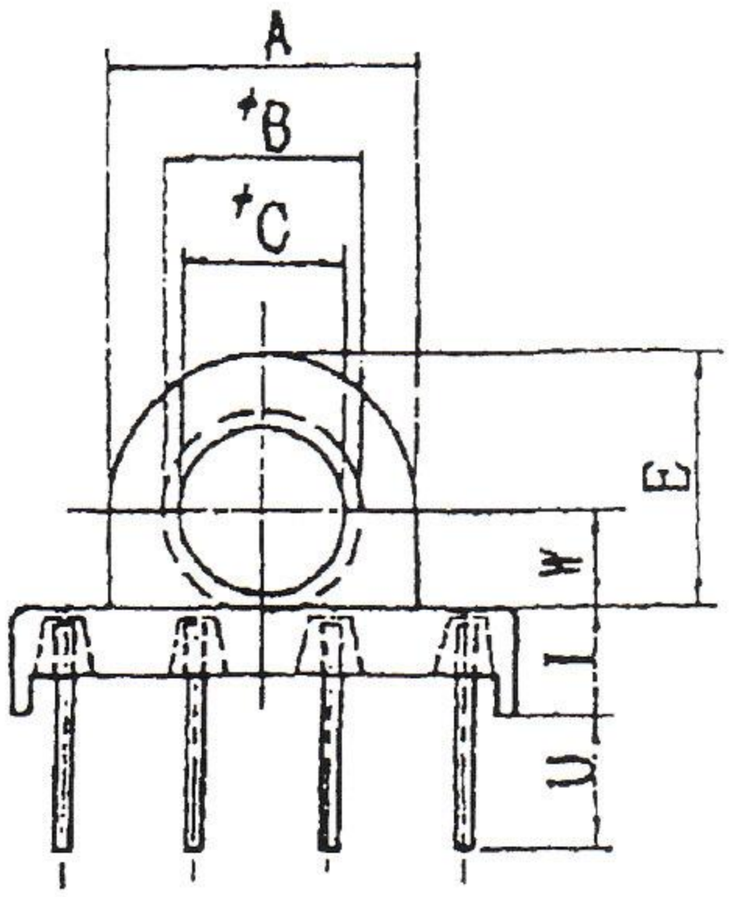

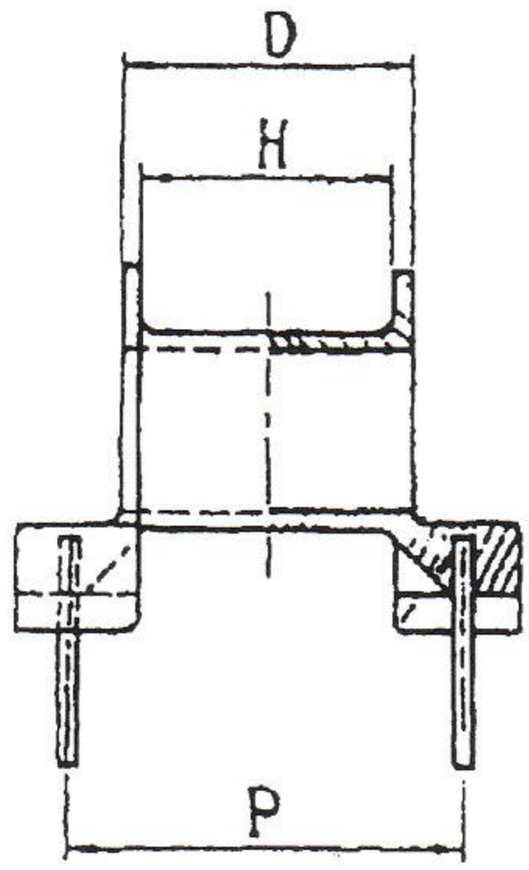

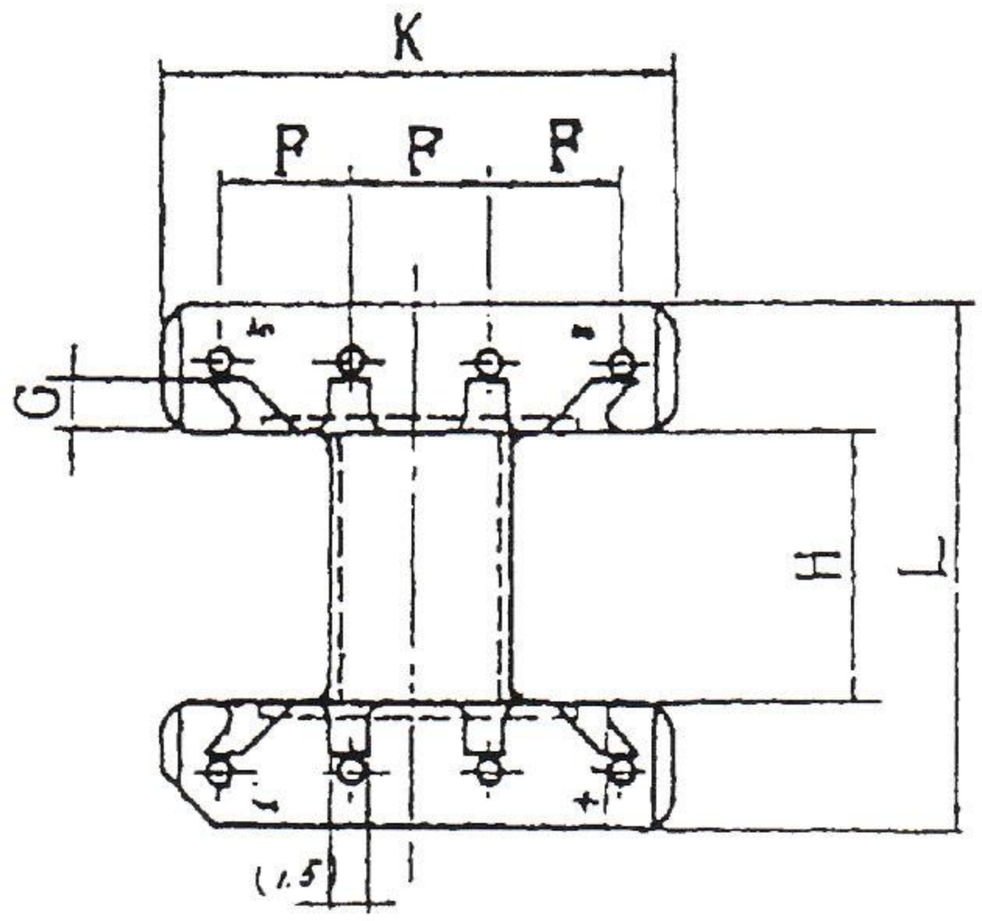

記号	寸法(mm)
A	11.4+0.05,-0.35
B	(7.2)
C	6.0+035,-0.05
D	10.9+0.05,-0.35
E	(9.20)
F	(5.0)
H	(9.4)
I	(4.0)
K	(19.0)
L	(19.0)
P	(15.0)
U	(5.0)
W	(3.65)

構成部品	①ﾎﾞﾋﾞﾝ	フェノール樹脂	名称	BEP17-318DFR		
	②端子	リン青銅線(φ0.6)	図番	SDK-DS-015		
	③メッキ	Sn(鉛フリー)	日付	2011/3/29	Rev	0