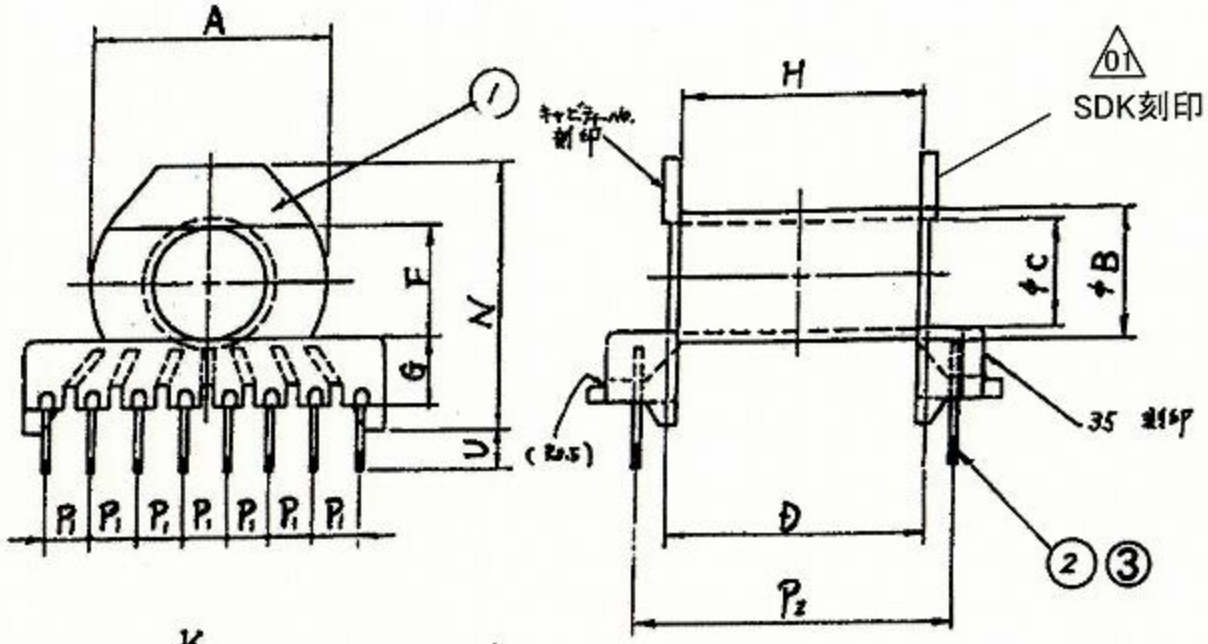

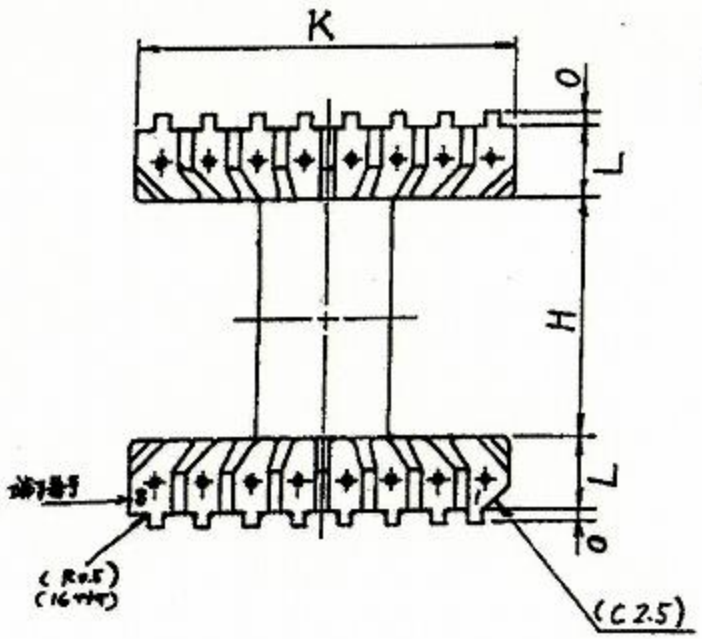

記号	寸法(mm)
A	25.3+0.05,-0.25
B	(13.6)
C	11.65+0.15,-0.05
D	28.7+0.05,-0.25
F	11.65+0.15,-0.05
G	(7.5)
H	(26.4)
K	(40.0)
L	(7.8)
N	(28.95)
O	(1.75)
P1	(5.0)
P2	(35.0)
U	(4.5)

構成部品	①ボビン	フェノール樹脂	名称	BEER35-1116CPHFR		
	②端子	CP線(□0.75)	図番	SDK-DS-006		
	③メッキ	Sn(鉛フリー)	日付	2011/7/11	Rev	01